ТЕХНИКА ИЛИМДЕРИ
ТЕХНИЧЕСКИЕ НАУКИ
TECHNICAL SCIENCES

Мураталиев К.Э.

КОИ-ЭЧКИЛЕРДИН КОТУР ООРУСУН АЛДЫН АЛУУНУН ЭКОЛОГИЯЛЫК ТАЗА ТЕХНОЛОГИЯСЫ

Мураталиев К.Э.

ЭКОЛОГИЧЕСКИ ЧИСТАЯ ТЕХНОЛОГИЯ ПРЕДУПРЕЖДЕНИЯ ПСОРОПТОЗА МЕЛКОГО РОГАТОГО СКОТА

K.E. Murataliev

CLEAN TECHNOLOGY FOR THE PREVENTION OF COMMON SCAB OF SMALL CATTLE

УДК: 631.171.636.3

Макалада кой-эчкилерди котурга каршы алдын алуунун экологиялык таза технологиялары анализделип, алардын жетишкендиктери жана кемчиликтери көрсөтүлүп, ваннадагы аралашманы нормага ылайык толуктап туруу жана аралашманы уулу заттардан тазалоонун жолдору көрсөтүлгөн.

Негизги сөздөр: *кириптүүчү ванна, акарициддик аралашма, жумушчу эмульсия, соргуч.*

В статье указаны преимущества и недостатки экологически чистой технологии купки овец и пути пополнения и очистки рабочей эмульсии.

Ключевые слова: *купочная ванна, акарицидная смесь, рабочая эмульсия, сорбент.*

The article outlines the advantages and disadvantages of eco-logically clean technologies Kupka sheep and the ways of replenishment and clean-working emulsion.

Key words*: bathing, acaricidal mixture, the working emulsion, of the sorbent.*

Кыргыз Республикасынын экономикалык өсүшүн камсыз кылуу максатында жаңы технологияларды жана техникаларды колдонуу менен инновацияларды өнүктүрүү талабы байкалууда.

Өлкөбүздүн ички дүң продукциясынын айыл чарбасына тиешелүү бөлүгүн алсак, мамлекетибиздин экономикасынын өсүшү айыл чарба өндүрүшүнүн өсүшү менен тыгыз байланышта экендиги талашсыз.

Мамлекеттин азык түлүк коопсуздугун жана азык түлүккө болгон көз карандысыздыгын камсыз кылуу агрардык сектордун эффективдүүлүгүнөн көз каранды. Бул сектордун өсүшү экономиканын башка тармактарынын өсүшүнө чоң таасирин тийгизет, анткени ал тармактарды сырье менен камсыз кылуу жакшырат.

Кыргызстандын жаратылышы жана климаты мал чарбасын өнүктүрүүгө ыңгайлуу. Айыл чарба багытындагы жерлердин 83% (9,6 млн. га) табийгый жайыттар, жана алар жыл сайын 2,5-3 млн. тонна арзан, экологиялык таза тоют бере алат. Айыл чарба продукциясынын 45-47% мал чарбасына тиешелүү. Акыркы жылдары малдын бардык түрлөрү боюнча (чочкодон башка) саны өсүшү туруктуу мүнөзгө айланды жана жылына 4-5% өсүүдө. Мисалы, бүгүнкү күнгө кой-эчкилердин саны 5,6 миллиондон ашты.

Учурдун талабына жана дүйнөлүк тенденцияга ылайык мал чарба өндүрүшүндө негизги басым техникага жасалууда. Техниканы кеңири пайдалануу, кол менен аткарылуучу жумуштарды жеңилдетип эмгектин шарттарын жакшыртат.

Мындан тышкары малдын жугуштуу ооруларынан сактанууга өбөлгө түзөт. Анткени адамдын мал менен болгон түздөн-түз байланышы азаят. Дүйнөлүк практикада мал чарбасындагы жумуштарды механизациялаштыруу жана автоматташтыруу кеңири өздөштүрүлүп ырааттуу (поточные) технологиялар иштелип чыккан.

Биздин жүргүзүп жаткан илимий иштерибиз дүйнөлүк практикага таянып ата мекендик ойлоп табууларды коммерциялаштырууга багытталган.

Кой чарбасындагы технологиялык процесстерди системалуу түрдө механизациялаштыруу жана автоматташтыруу иштеринде котур оорусун алдын алуу жумуштары орчундуу орунду ээлейт. Котур оорусу (псороптоз, саркоптоз) жугуштуу болгондуктан тез тарап кой чарбасына чоң зыян алып келет. Бул оору менен ооруган малдын бардык органдары жабыркап, продуктивдүүлүгү кескин төмөндөйт. Өзгөчө анын жүнүнүн өсүшү начарлап сапаты төмөндөйт.

Кой-эчкилерди котур оорусуна карата бир жылда эки жолу (жазда жана күздө) атайын жерге орнотулган ванналарда акарициддик заттар (дары) менен суунун аралашмасында киринтүү ыкмасы (купкалоо) колдонулуп келүүдө. Бул ыкма, эгер ваннадагы аралашманын курамындагы акарициддүү заттын (дарынын) өлчөмү нормага ылайык келсе гана жакшы натыйжа берет. Бирок, койлорду купкалоо учурунда ваннадагы аралашмага ар түрдүү механикалык кошулмалар (кум, таш, кык, чөп-чар ж.б.у.с.) көп түшкөндүктөн сапаты тез эле төмөндөп алмаштырып турууга туура келет жана койлордун жүнүнө сиңген

аралашма алар менен кошо ваннадан чыгып, аралашманын ваннадагы деңгээли азаят. Ошондуктан ваннадагы тазаланбаган аралашманы кошумча аралашма менен азыктандыруу (дозаправка) талап кылынат, бирок бул керектүү сапатты камсыздай албайт. Мындан тышкары ваннаны кошумча азыктандыруу кол менен аткарылгандыктан аралашмадагы дарынын өлчөмүн нормага ылайык камсыздоого мүмкүн эмес. Натыйжада кошумча чыгымдар өсөт, купкалоонун сапаты төмөндөйт. Эң негизгиси айлана-чөйрөнүн булгануусу күтүлөт.

Изилдөөлөр көрсөткөндөй купкалоодон калган аралашманын калдыктары алдын-ала зыянсыздалбай жерге төгүлгөн учурларда, андагы акарициддүү заттар айлана-чөйрөнүн бардык объектилерин (топурак, суу, аба) булгайт. Бул заттар аталган объектилерде көп жылдарга чейин туруктуу сакталып, миграция жолу менен бири-бирине өтүү жөндөмдүүлүгүнө ээ. Азыркы учурда планетабыздын бардык аймактарынан жана андагы флора, фауналардан акарициддик заттардын калдыктарын жолуктурууга болот. Мисалы, акарициддүү заттар ак аюлардын, тюлендердин жана башка жаныбарлардын денесинен, жердеги өсүмдүктөрдөн табылууда. Демек, бул жерлерге акарициддүү заттар миграция жолу менен гана барышы мүмкүн.

Акыркы жылдарда жаныбарлардын котур оорусуна каршы кодонулуп жаткан ивомек, баймек, ветиол ж.б. препараттар канга инъекция жолу менен берилгендиктен ооруну алдын алууну камсыз кыла албайт, анткени, канга берилген препарат 8 саатка жетпей организмден чыгарылат. Ал эми котур оорусун пайда кылуучу кенелердин жумурткасынын инкубациялык убактысы 14 күндөн жогору болот. Мындан тышкары, аталган препараттарда стабилизаторлор болгондуктан ветеринардык практикада алардын көп жылдар катары менен колдонуу өтө кооптуу. Кой өстүрүүчүлөрдүн баамында акыркы учурларда козулардын салмагынын жана эгиз тууган койлордун санынын азайышы, койдун ичегисинин жумшарып кетиши ж.б.у.с. жагымсыз нерселер инъекция аркылуу берилген дары-дармектердин таасири.

Биз иштеп чыккан технология кой-эчкилерди купкалоодогу бардык процесстерди механизациялаштырып жана автоматташтырып, айлана-чөйрөнүн булгануусунун алдын алат. Сунушталган экологиялык таза технология бир нече өзгөчөлүктөргө ээ.

Биринчиден, ваннадагы аралашманын курамындагы акарициддүү затты нормага ылайык толуктап туруу максатында ойлонуп табылган өлчөгүчтөр (дозатор) колдонулат (1-сүрөттө өлчөгүчтүн түзүлүшү берилген). Бул өлчөгүчтөрдүн иштөөсү автоматташтырылган. Тактап айтканда, ваннадагы аралашманы акарициддүү эритме менен толуктап туруу жумушу, суюктукта сүзүп бара жаткан койдун ылдамдыгын колдонуу менен ишке ашат. Башкача айтканда, кой өзүнүн денесине сиңирген дарылоочу аралашманын өлчөмүн, өзүнүн сүзүү кыймылынын жардамы менен, ваннадагы суюктукка өзү кошуп кирет. Мындай ыкма койлорду купкалоо учурунда, аралашмадагы акарициддүү заттын концентрациясын нормада бир калыпта кармап, купкалоонун сапатын жакшыртат. Мындан тышкары эмгектин шарты жакшырат, анткени уулу заттар менен адамдын түздөн-түз байланышы азаят.

Технологиянын экинчи өзгөчөлүгү, ваннадагы аралашманы механикалык кошулмалардан үзгүлтүксүз тазалап турат. Ойлонуп табылган тазалагычтар ваннага орнотулуп, тазалоодо суюктукка түшкөн койлордун кыймылы жана салмагы колдонулат (2-сүрөттө тазалагычтын тузулушу берилген). Изилдөөлөр көрсөткөндөй койлорду купкалоодо, ваннадагы аралашма үзгүлтүксүз тазаланып турса, анын колдонуу мөөнөтү узарып, дарылоочу заттар 10-15 пайыз үнөмдөлөт.

Технологиянын эң негизги, үчүнчү өзгөчөлүгү бул айлана-чөйрөнүн булганышынын алдын алуу.

Бул максатта, изилдөөлөрдүн негизинде, койлорду купкалоо аяктагандан кийин калган аралашмадан уулу заттардын калдыктарын соруп алуу (сорбция) ыкмасы иштелип чыккан. Уулу заттарды соргуч (сорбент) катары Кыргызстандын аймагында жайгашкан күрөң көмүрдүн түрлөрүн колдонууга болот. Мында бир тонна акарициддик аралашманын калдыгына 31-64 кг майдаланган көмүр сарпталат. Кыш мезгилинде жер-жерлерде эленип жаткан көмүрдүн майдасын соргуч катары пайдаланууга болот. Бул ыкманы ишке ашыруу үчүн атайын техникалык түзүлүш иштелии чыккан (3-тиркемеде зыянсыздандыруучу түзүлүш берилген).

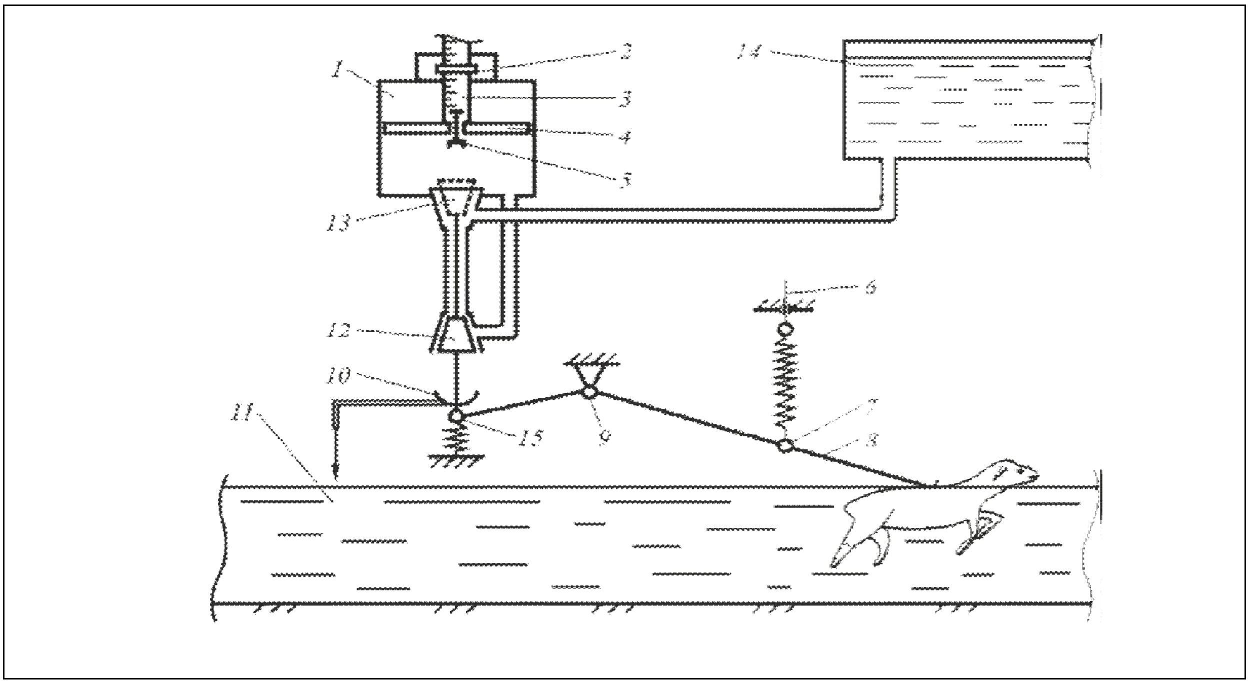

1-сүрөт. Акарициддик аралашманы кошумча азыктандыруучу өлчөгүч (дозатор) (СССРдин №1477399 автордук күбөлүгү): 1-дозалоочу стакан; 2-бекиткич; 3-ичи көңдөй шток; 4-поршень; 5-калкыма клапан, 6-жөңгө салуучу винт, 7-сайлуу тяга: 8-эки ийиндүү рычагдар, 9-туура түркүтүн огу, 10-чөйчөк, 11-ванна, 12-чыгаруучу клапан, 13-киргизүүчү клапан, 14-аралаштыргыч резервуар, 15-втулка.

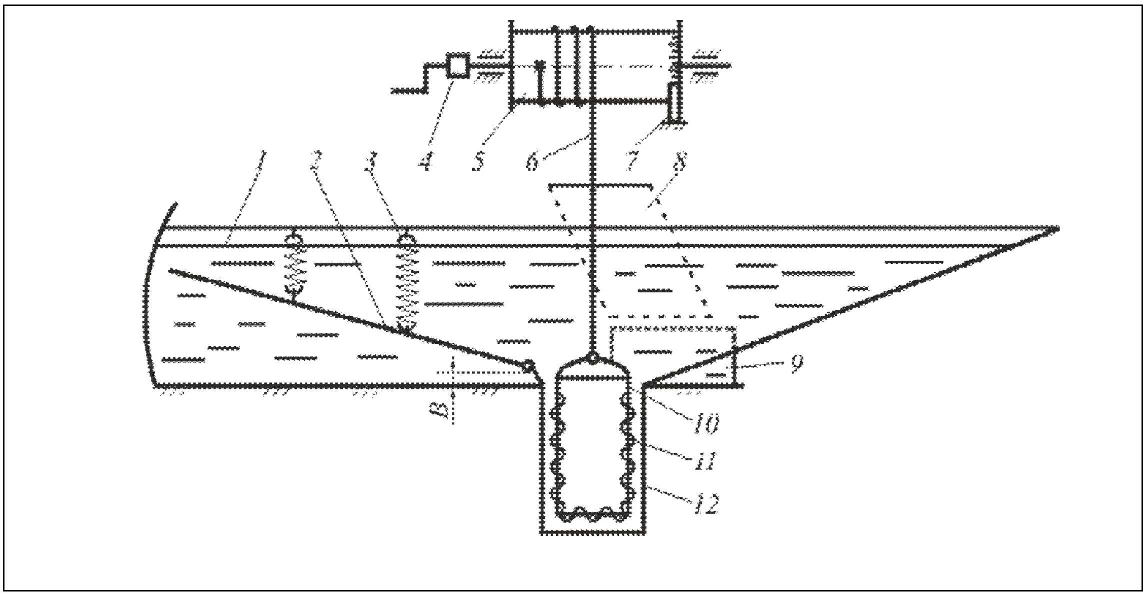

2 сүрөт. Суюктукту тазалоочу түзүлүш: 1-күпкө ваннасы, 2-трап, 3-пружина, 4-червячный редуктор, 5-барабан, 6-трос, 7- храп түрүндөгү механизм, 8-жантайма желоб, 9-бак, 10-тордолгон рамка, 11-фильтрлөөчү, 12-тундургуч.

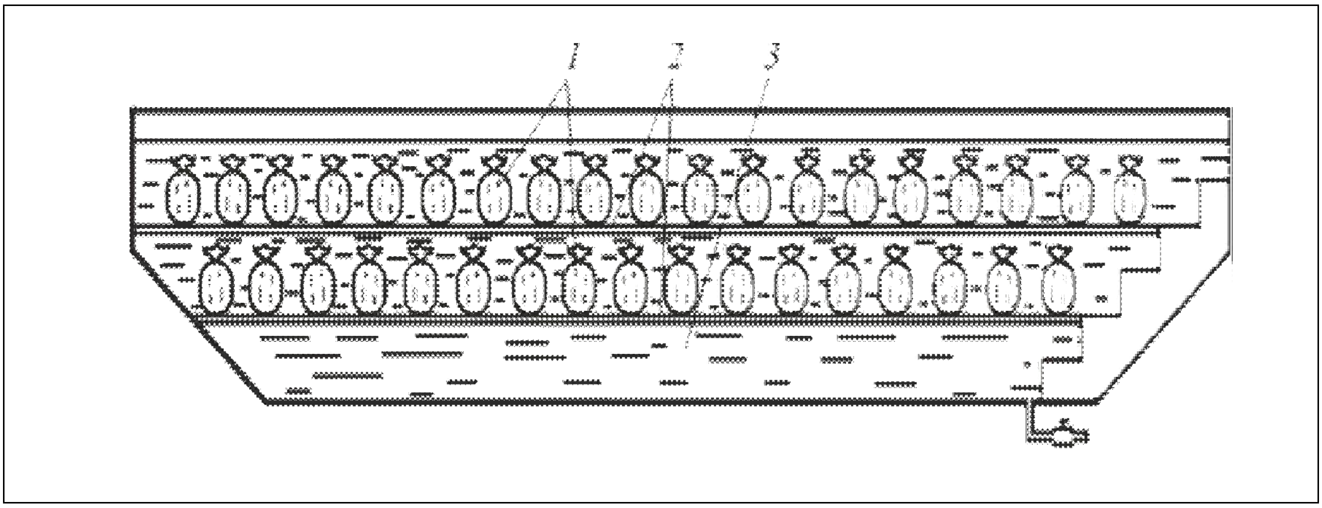

3-сүрөт. Иштетилген суюктукту зыянсыздандыруучу түзүлүш:
1-сорбент салынган мешочкалар, 2- тилкелер, 3-жуут ваннасы.

Литература:

1. Ворожицева Л.М. Распределение гексахлорана в креолиновых эмульсиях и в организме овец при их противочесоточной обработке: Автореф. дисс. к.биол.н. - Алмата, 1969. - 21с.
2. Осмонов Ы,Дж. Некоторые результаты экспериментальных исследований применения акарицидной жидкости при купке овец //Труды Кырг. НИИЖ - пос. Фрунзе. - С 39-41.
3. Андричук В.В., Юрицин Л.Ф. Саркоптоидозы овец и меры борьбы с ними // Ветеринария, 1986. - №4.
4. Осмонов Ы.Дж. Поиск эффективных методов дозаправки ванны при противочесоточной купке овец. - Фрунзе, 1987.

Рецензент: к.т.н., доцент Нариев З.